Die Versorgungsleitung wird von oben in die Bediensaeule gefuehrt.
Insert the supply cable from above to the operating column

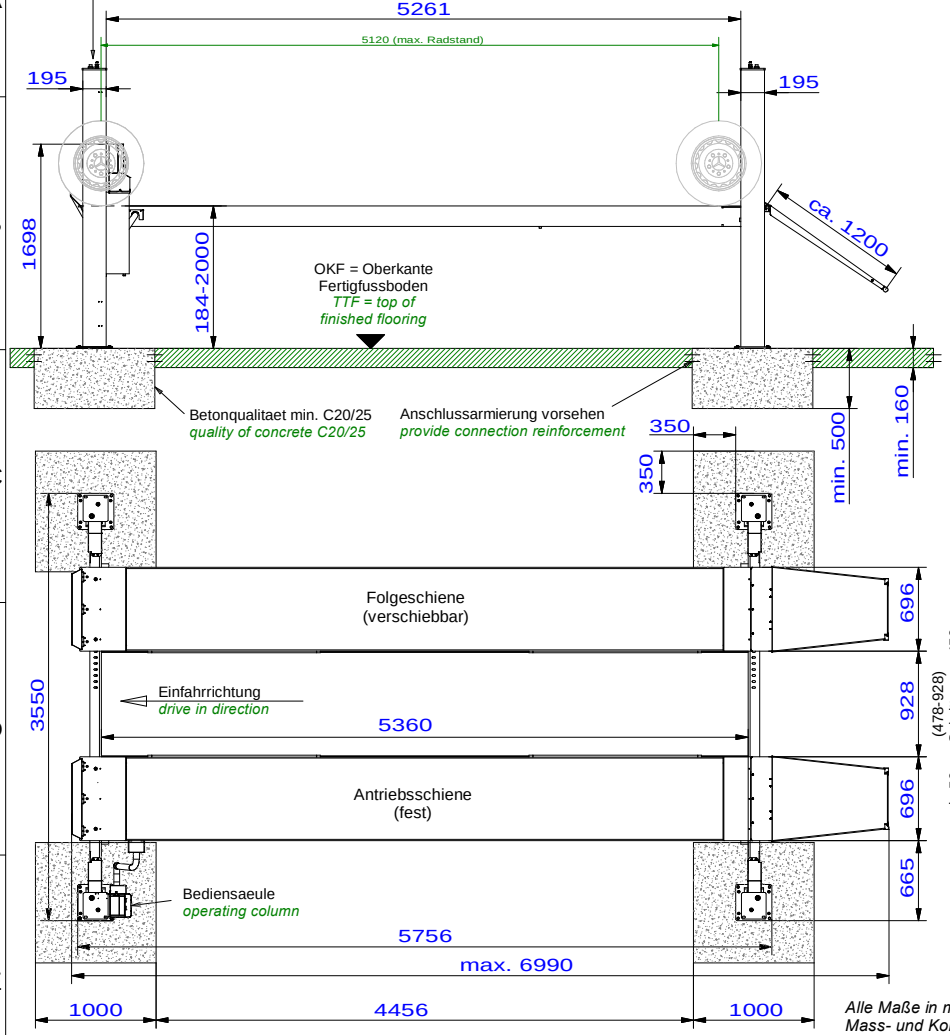

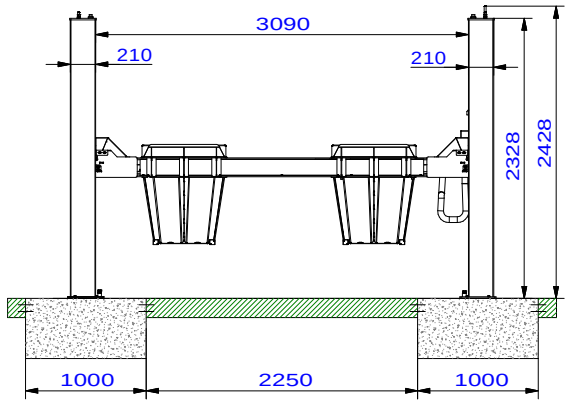

Wir weisen in unseren Plaenen auf die Mindestanforderung des Fundamentes hin, jedoch der Zustand der oertlichen Gegebenheiten (z.B. Untergrund etc.) obliegt nicht unserer Verantwortung. Die Ausbildung der Einbausituation muss vom planenden Architekten bzw. Statiker individuell spezifiziert werden.
Konkret bedeutet dies, dass bauseits eine Festlegung der Fundamentierung (Fundamentgroeße, Dicke, Bewehrung...) unter Berueksichtigung der einwirkenden Schnittgroessen und Verankerungskraefte erfolgen muss.

We point out the minimum requirement of the foundation in our plans. The condition of the specific local situation (for example: ground under the foundation) does not lie our responsibility. The installation situation must be individually specified from the planning architect or structural engineer.
This means that there is a commitment on site of the foundaton (foundation size, thickness, reinforcement ...) taking into account the acting cut sizes and anchoring operations must take place.

Bauseits am Bedienelement bereitstellen:
Netzanschluss: 3PH,N+PE,400V,50Hz
Absicherung: 16 Ampere traege
Kabellaenge: ca.2m, 5x2,5mm²
Druckluft fuer optionalen Achsheber: lichte Weite 6mm, 6-10 bar
Prepared by customer at the operating unit:
power supply: 3PH,N+PE,400V,50Hz
fuse: 16 Ampere, time lag
cable: approx.2m, 5x 2,5m²
air pressure for optional axle jack inner diameter 6mm, 6-10bar

Auffahrwinkel Standardrampe
ramp angle of standard ramp

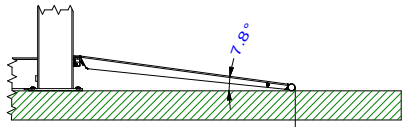

Optional: Rampenverlaengerung
450CL18591
Option: ramp extension

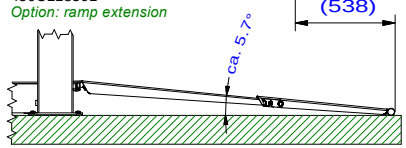

Detail "Z" Grundplatte
baseplate

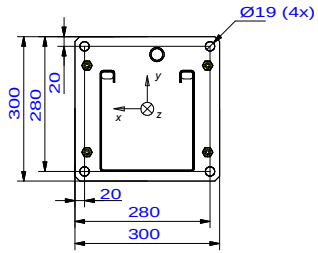

Empfohlene Duebel sind dem Pruefbuch zu entnehmen.
Recommendations for dowels can be found in the manual.

Die Mindestverankerungstiefe des Duebels beachten. Mit Estrich/Fliesen sind laengere Duebel einzusetzen.
Observe the min. anchorage of the dowels. With floor pavements use longer dowels.

Die Montagevorschrift des Duebelherstellers beachten.
Observe the regulation of the dowel manufacturer.

Alle Maße in mm! / all dimensions in mm!
Mass- und Konstruktionsaenderungen vorbehalten! dimensions and design changes reserved!

max. stat. Kraefte je Saeule (charakteristische Werte):
max. static forces per column (characteristic values):
COMBI LIFT 4.55 S / F_z = 27 101N
COMBI LIFT 4.65 S / F_z = 32 028N
dynamischer Faktor: c=1,151
dynamic factor c= 1,151
max. zul. Lastverteilung des Fahrzeugs:
max. allowed load distribution of te car:
1:2 / 2:1 (DIN EN 1493:2022)

450CL00021 (3D CAD-Modell)				Projektionsmethode 1 ISO 5456-2		
-	-	-	-		Datum	Name
-	-	-	-	Bearb.	30.07.2025	MH
-	-	-	-	Gepr.	-	-
-	-	-	-	Hinweis / notes:		
-	-	-	-	Tragfaehigkeit / capacity: 5500kg / 6500kg		
-	-	-	-			
-	-	-	-			
ind.	Aender. / modification	Datum	Name			

Nussbaum

Benennung / designation

COMBI LIFT 4.55 S
COMBI LIFT 4.65 S

Blockfundament
block foundation

Zeichnungsnummer / drawing number

9717